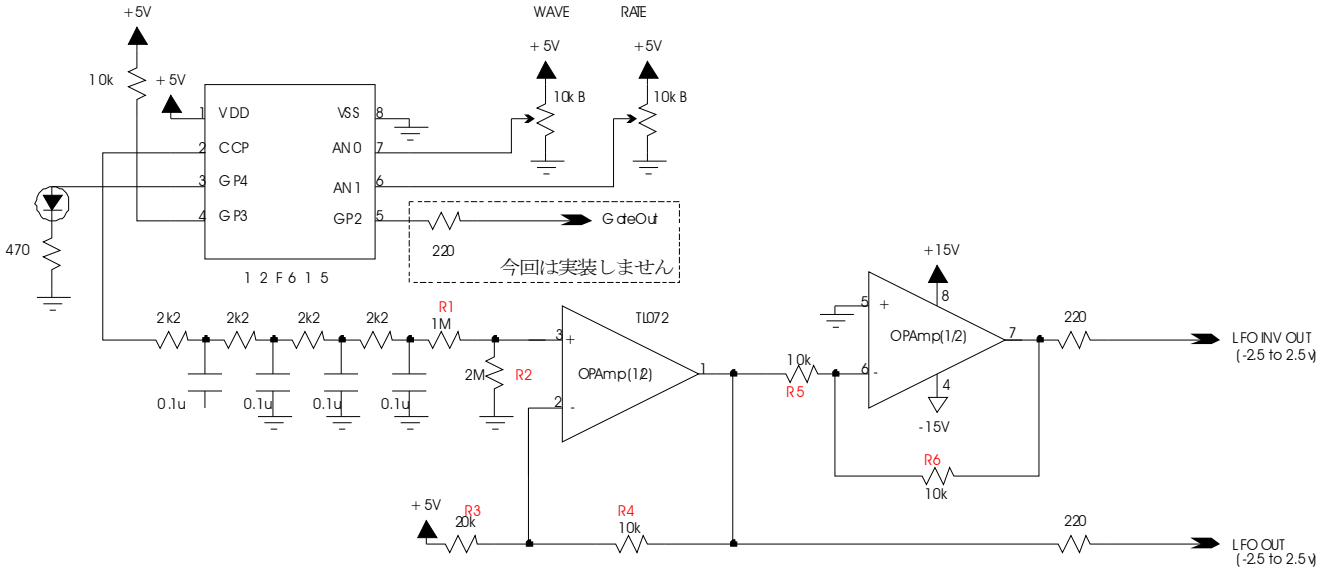

PIC12F615 LFO (1)
アルゴ算法堂

回路図には記入していませんが、以下のコンデンサを設置してください。
（1）PIC12F615の電源とグランド間、TL072の+15Vとグランド間、-15Vとグランド間に、0.1μFの積層セラミックコンデンサ。

（2）各電源とグランド間に10μFから47μF程度の電解コンデンサ。